ZANZARIERE

NEW!

DESCRIZIONE:

Zanzariera avvolgibile verticale con comando a motore. Struttura in alluminio, rete in fibra di vetro termosaldata, guide laterali regolabili di serie. Accessori vari in nylon. Specificare nell'ordine l'uscita del cavo del motore, se da sotto il cassonetto oppure frontale. Se non diversamente specificato nell'ordine, il motore sarà sempre destro visto dall'interno.

CARATTERISTICHE:

Dimensioni cassonetto disponibile 65 mm

DISEGNI

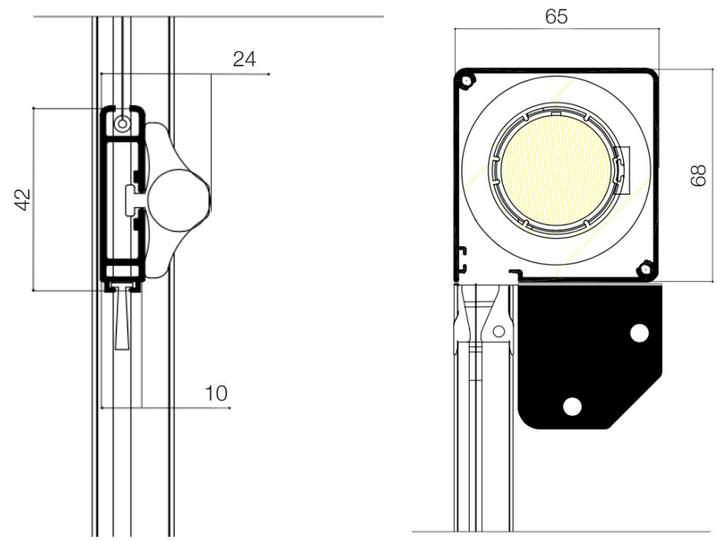

misure in mm

Misure massime consigliate per cassonetto (mm):

65	Larghezza 1800 - Altezza 2300

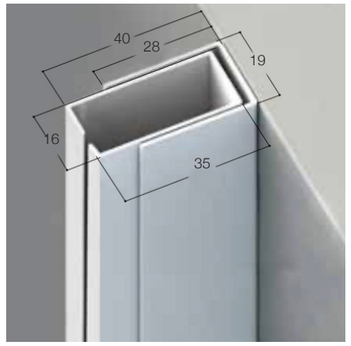

Larghezza minima di realizzazione 600 mm

TIPO MISURE

Misura finita: la zanzariera verrà realizzata con le misure esecutive dell'ordine

Misura luce (architettonica): la zanzariera verrà realizzata 2 mm in meno sul lato cassonetto e 2 mm in meno sul lato guide

NB: Il prodotto ha come particolarità la possibile formazione di piccole grinze in corrispondenza della saldatura laterale, nonché possibili fuori squadra, che devono considerarsi caratteristiche e non difetti dello stesso.

OPTIONAL

Motore radiocomando	+ € 453,00 / cad.
Telecomando 1 canale	+ € 61,00 / cad.
Telecomando 2 canali	+ € 72,00 / cad.

Attenzione: I modelli rappresentati sono sistemi di protezione solare e non di protezione dal vento. L'azienda declina ogni responsabilità da eventuali danni causati dagli eventi atmosferici.

COLORAZIONI STANDARD

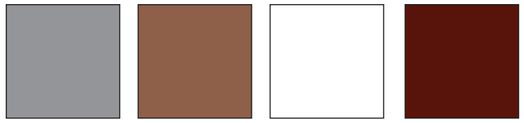

Argento ossidato · **Bronzo** verniciato · **Bianco** 9010 ruvido · **Marrone** 8017 ruvido

Nero 9005 opaco · **Testa di moro** verniciato · **Avorio** 1013 ruvido

COLORAZIONI FUORI CARTELLA

RAL extra	preventivo su richiesta
Effetto Marezzato	preventivo su richiesta
Effetto Legno	preventivo su richiesta

PREZZO

MOTO 65	minimo fatturabile 1,70 mq	€ 163,00 / mq **escluso meccanismo**

Tutti i prezzi riportati sono da intendersi IVA esclusa e merce F/co Binasco (MI) - Le immagini riprodotte sono puramente indicative e potrebbero subire variazioni.